ITS-LS 1110b

Beschreibung

- ✔ Günstig und leicht durch Rahmenbauweise
- ✔ Inkl. Dämpfungsring zur Dämpfung des Anschlaggehäuses.
- ✔ Offene Bauform mit geschlossenem Joch
- ✔ Angaben für 100% Einschaltdauer
- ✔ Grenztemperatur: 130°C
- ✔ Isolierklasse: B

Spulendaten

Relative ED (Prozent)	100	50	25	10
Max. ED (Sekunden)	∞	50	18	2
Max. Leistung (Watt) bei 20°C Spulentemperatur	1.1	2.2	4.4	11

Magnetausführungen

Spannung:

- ✔ 12VDC
- ✔ 24VDC

Varianten:

- ✔ Zugmagnet
- ✔ Druckmagnet inkl. Rückholfeder

Bauform

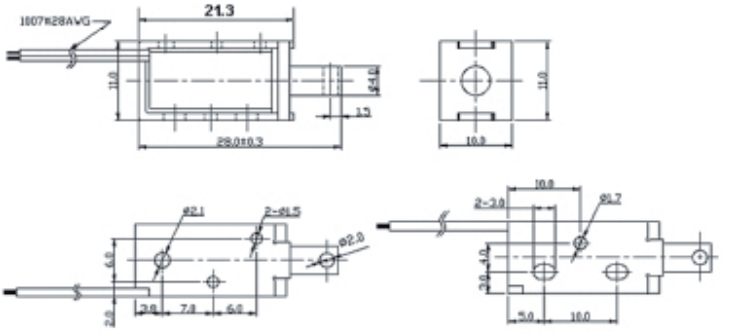
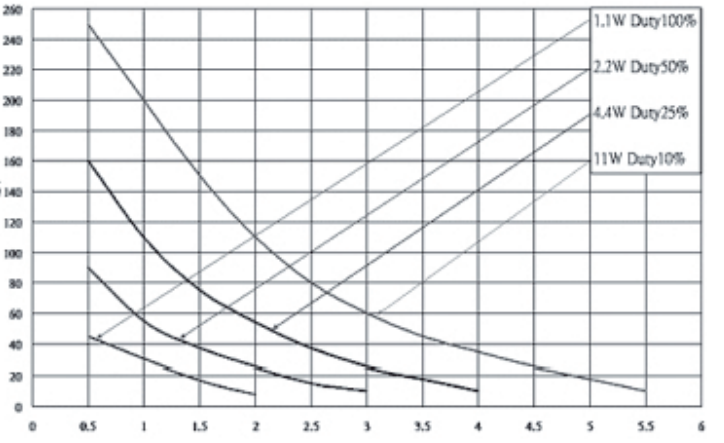
Kraft-Weg-Diagramm (g/mm)